HENNLICH
TĚSNĚNÍ

HYDRAULICKÁ TĚSNĚNÍ
TEXTILPRYŽOVÁ TĚSNĚNÍ CARCOTEX®
TYP CARCOTEX SG

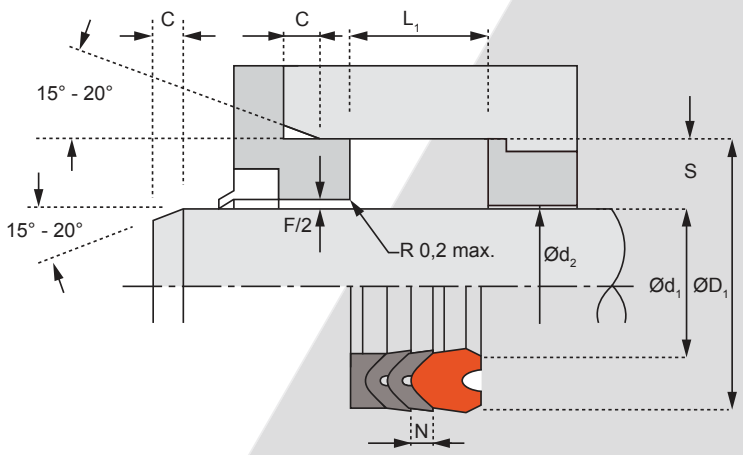

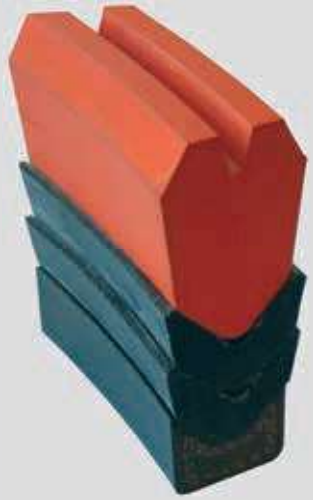

DOPORUČENÉ TECHNICKÉ PODMÍNKY

MAXIMÁLNÍ TLAK - TEPLOTA - RYCHLOST

MATERIÁL	TRVALÁ TEPLOTA [°C]	MAXIMÁLNÍ TEPLOTA [°C]	v max [m/s]	p max [bar]
NBR/bavlna (S800)	-20 až +100	-30 až +120	1	400
HNBR/bavlna (HT700)	- 30 až +140	-40 až +160	2	400
FPM/bavlna (Z400)	- 20 až +150	-30 až +170	2	400
FPM/Nomex (Z490)	- 20 až +180	-30 až +200	2	400

Upozornění: uvedené teplotní rozsahy platí pro hydraulické kapaliny na bázi minerálních olejů.
Maximální rychlost platí jen pro nízkou frekvenci zdvihů.

MAXIMÁLNÍ EXTRUZNÍ SPÁRA F [mm]

PROFIL S [mm]	p < 200 bar	p = 200 až 400 bar
10	0,4	0,2
12,5	0,4	0,2
15	0,5	0,3
20	0,6	0,4
25	0,7	0,5

TOLERANCE PRO ZÁSTAVBOVÉ PROSTORY

$ød_1$	f8
$ød_2$ $øD_1$	H8
L_1	+0,25 -0,0

DRSNOSTI POVRCHU

		R_a µm	R_t µm
KLUZNÉ PLOCHY	$ød_1$	0,1 - 0,4	4 max.
STATICKÉ PLOCHY	$øD_1$	1,6 max.	10 max.
ČELNÍ PLOCHY	L_1	3,2 max.	16 max.

DOPORUČENÍ PRO ZÁSTAVBU [mm]

PÍSTNICE	$ød_1$	50 až 150	100 až 200	150 až 450	400 až 800	>600
PROFIL	S	10	12,5	15	20	25
MIN. ZKOSENÍ	C	5	6,2	7,5	10	12,5

POPIS

Pístnicová těsnicí sada CARCOTEX/SG je určena pro střední a těžký provoz. Je to kombinace klasického stříškového textilpryžového těsnění a těsnicího pryžového segmentu tvaru U. Tato kombinace s více těsnicími břity zajišťuje vysokou těsnost jak v nízkých, tak ve vysokých tlacích.
Sada se vždy skládá z:

- Opěrného kroužku vyztuženého tkaninou z kevlarového vlákna, které zvyšuje antiextruzní odolnost těsnění a jeho mechanickou pevnost.
- Jedné nebo více textilpryžových manžet průřezu V.
- Těsnicího pryžového kroužku oranžové barvy.

CARCOTEX /SG pracuje jako automatické těsnění s nízkým třením, které vzniká pružným radiálním předpětím pryžového těsnicího elementu. S nárůstem tlaku jsou všechny těsnicí prvky sady automaticky aktivovány a přitlačovány na těsněné plochy, což zaručuje bezproblémovou funkci celé sady.
Sady CARCOTEX/SG se používají do zástavby pevné délky, s axiální vůlí. V případě potřeby mohou být dodávány dělené (SPLIT), což může výrazně usnadnit (urychlit) výměnu těsnění, zkrátit odstávku stroje a tím podstatně snížit náklady na opravu.

Na přání může být na vnitřní průměr aplikován povlak CARCOFLON, který sníží tření a potlačí stick-slip efekt v počáteční fázi, dále omezuje přilepení těsnění ke kovovým plochám při skladování v zamontovaném stavu v období od montáže do zprovoznění zařízení. Kód materiálu se pak mění na S820, HT720 resp. Z420.

Těsnění CARCOTEX se vyrábí vždy na objednávku, čímž jsou vyloučené negativní vlivy dlouhodobého skladování.

Tento katalog podléhá změnové službě 05/2024

HYDRAULICKÁ TĚSNĚNÍ
TEXTILPRYŽOVÁ TĚSNĚNÍ CARCOTEX®
TYP CARCOTEX SG

MONTÁŽ

Těsnicí sady jsou navrženy a standardně dodávány jako pístnicová těsnění pro zástavby pevné délky. CARCOTEX/SG může být používáno i jako těsnění pro jednočinné písty. Použití pro dvojčinné písty (dvě sady „zády“ k sobě) předem konzultujte. Doporučené složení CARCOTEX/SG je 1+2+1 (2 vložené V manžety) až 1+3+1 (maximálně). Větší počet vložených manžet než 3 nedoporučujeme. Obrobením délky pryžového těsnicího kroužku je možné dodat sadu pro jakoukoliv délku zástavby v rozmezí L_{1min} až L_{1max} (viz tabulka).
Pro správnou funkci těsnění je nutné dodržet doporučené zásady montáže stříškových těsnicích sad (v úvodní kapitole obecné konstrukční údaje).

S (mm)	**Rozmezí délky zástavby L_1** (mm)						
	1+1+1		1+2+1		1+3+1		N
	L_{1min}	L_{1max}	L_{1min}	L_{1max}	L_{1min}	L_{1max}	
10	24,3	29,2	29,3	34,2	34,3	39,2	5
12,5	30,9	37,1	37,2	43,4	43,5	49,7	6,2
15	37,5	44,9	45	52,4	52,5	59,9	7,5
20	47,6	57,5	57,6	67,5	67,6	77,5	10
25	55,7	68	68,1	80,6	80,7	93,1	12,5

Příklad objednávky:

CARCOTEX/SG/(PIS)/(SPLIT)/S800 - 350 x 390 x 67,5 (1+2+1)

- (1+2+1) – Složení sady
- 350 x 390 x 67,5 – Jmenovitý rozměr zástavby
- S800 – Materiál
- (SPLIT) – Požadavek dělené verze
- (PIS) – PIS v případě pístní aplikace, jinak dodáváno jako pístnicové
- CARCOTEX/SG – Typ těsnění

o.z. TĚSNĚNÍ, HENNLICH s.r.o. | tel.: 416 711 444 | e-mail: tesneni@hennlich.cz | www.hennlich.cz/tesneni